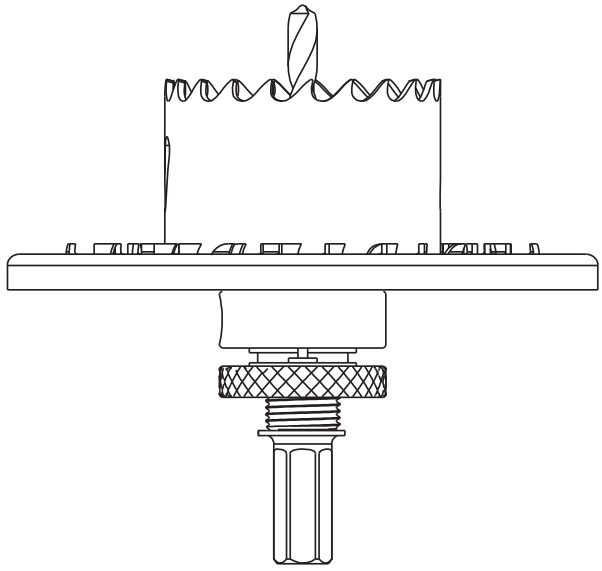

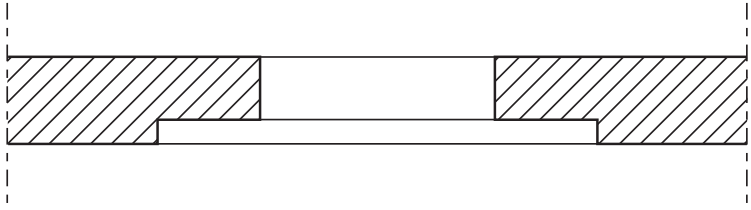

Ø59

Ø100