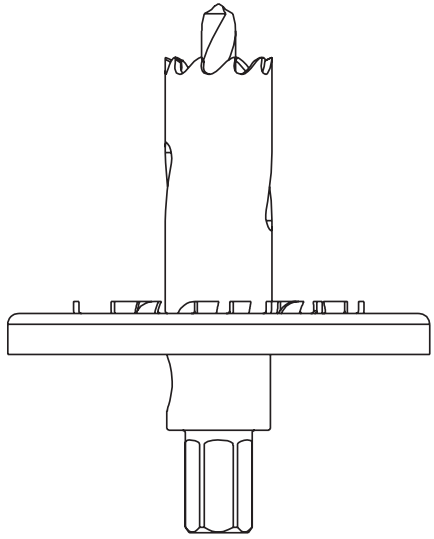

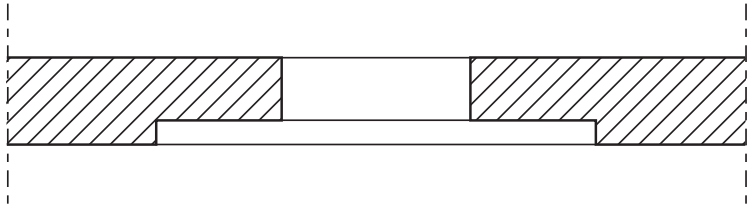

Ø20

Ø52