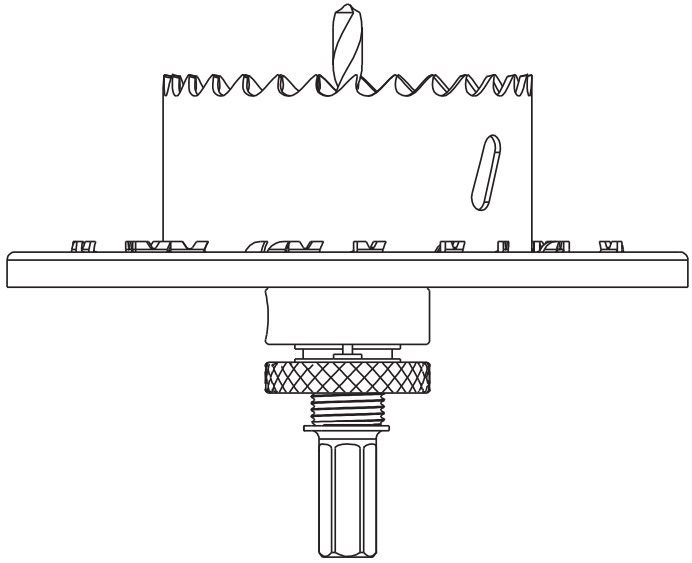

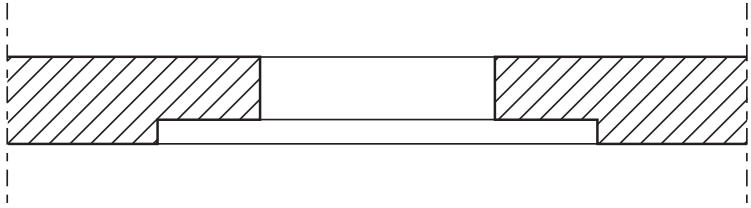

Ø79

Ø120