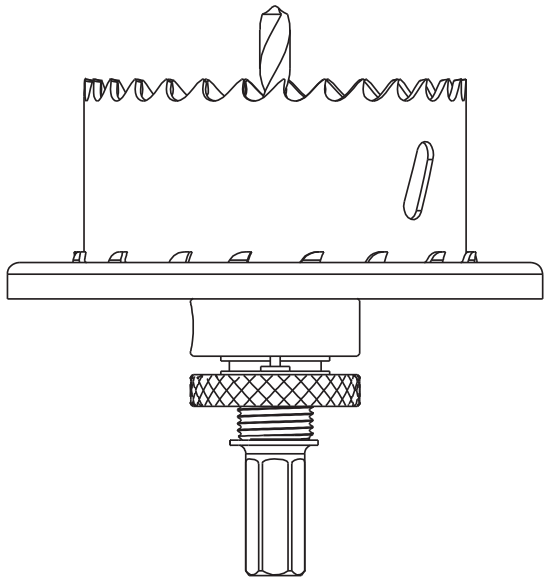

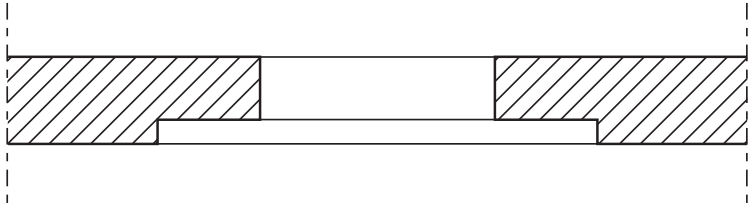

Ø79

Ø86