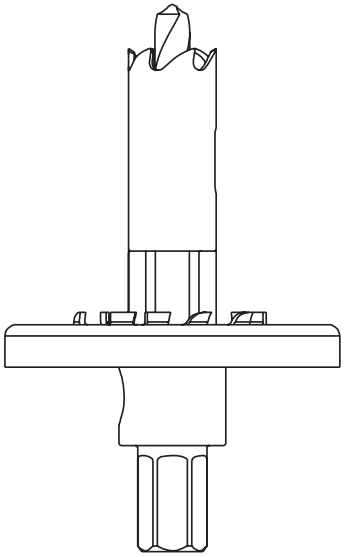

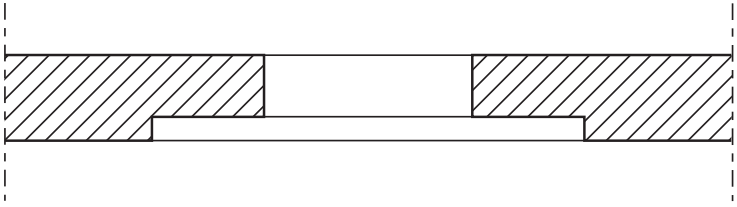

Ø16

Ø34